CLEARWATER®

Baignoires en Clearstone - Finition mate

Eléments fournis :

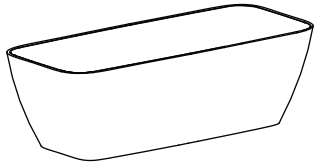

1x

4x

Important

- Veuillez déballer la baignoire et vérifiez-la attentivement pour vous assurer qu'elle n'a pas été endommagée lors des manipulations ou du transport.
- Veuillez vérifier que toutes les pièces ont été fournies.
- Assemblez la baignoire sur un paillasson pour protéger sa surface des dommages.
- Veuillez ne pas retirer votre équipement existant avant de déballer et inspecter la nouvelle baignoire.
- Gardez la baignoire dans un endroit sûr jusqu'à ce que vous commenciez l'installation pour éviter de causer des dommages.
- L'installation doit être effectuée par un professionnel qualifié connaissant les exigences en matière de plomberie de votre région.
- Ce produit doit être soulevé par deux personnes - veuillez utiliser des techniques de soulèvement appropriées.
- Ce guide d'installation n'inclut pas les détails de l'installation du vidage. La décision finale concernant l'installation du vidage devrait être faite par une personne qualifiée.

Veuillez coller votre numéro d'identification ici et garder ces documents dans un endroit sûr. Vous en aurez besoin en cas de problème avec votre produit.

Manufacturers Identification Number
XXXXXXXXXXX
In the event of after sales requirements please quote this number.

⚠ **Veuillez ne pas serrer le vidage trop fort car cela pourrait occasionner les dommages à long terme à la baignoire. On recommande d'utiliser une clé dynamométrique pour serrer le vidage avec une force de 25-50Nm.**

Nettoyage et entretien

Les instructions ci-dessous s'appliquent aux petites rayures ou traces légères sur la surface du produit. Si la rayure ou la trace est trop profonde, le kit de réparation pour Clearstone CRK sera nécessaire. Si vous utilisez ce kit de réparation, suivez les instructions fournies avec le kit. Pour les petites rayures ou traces légères, utilisez le papier de verre à grain 800 et frottez doucement la zone sans ajouter d'eau. Pour de meilleurs résultats, réduisez la zone de ponçage autour de la rayure autant que possible.

Nettoyage quotidien

Nous ne recommandons pas l'utilisation de produits nettoyants de salle de bain abrasifs.

Attention

N'utilisez jamais des produits nettoyants à base de javel, de soude caustique ou d'alcool éthylique (comme, par exemple, Lysoform ou bien d'autres produits spécifiquement dédiés au nettoyage des cuvettes WC). En cas de contact, rincez immédiatement avec de l'eau.
Veuillez noter que les produits de coloration pour cheveux, huiles de bain ou autres produits cosmetiques de couleurs vives peuvent décolorer la baignoire.

1

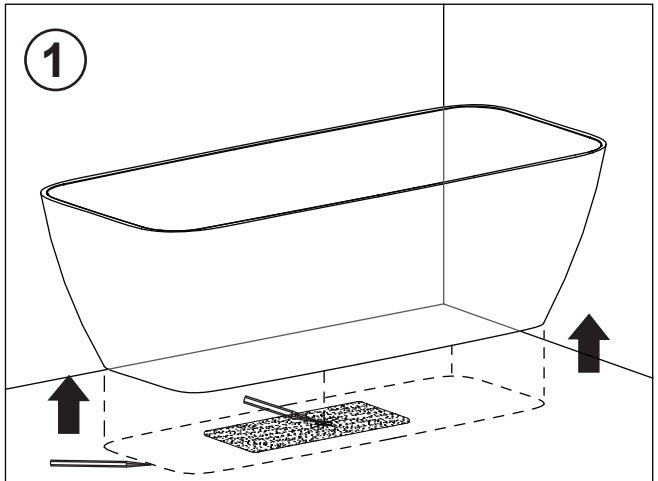

Accès sous le plancher est nécessaire pour l'installation du vidage de baignoire.

2

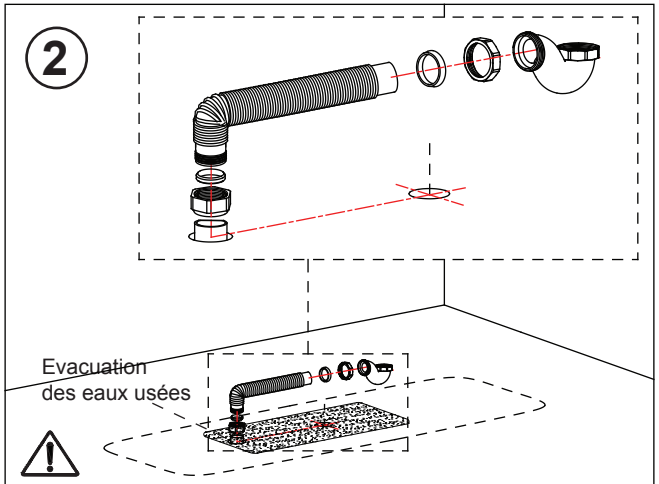

⚠ Le raccordement du vidage dépend de votre installation. La décision finale concernant l'installation du raccordement du vidage devrait être faite par une personne qualifiée.

3

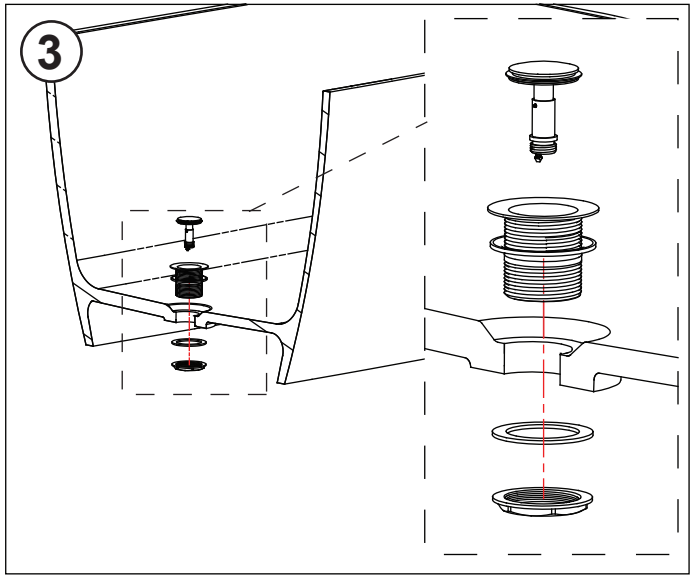

4

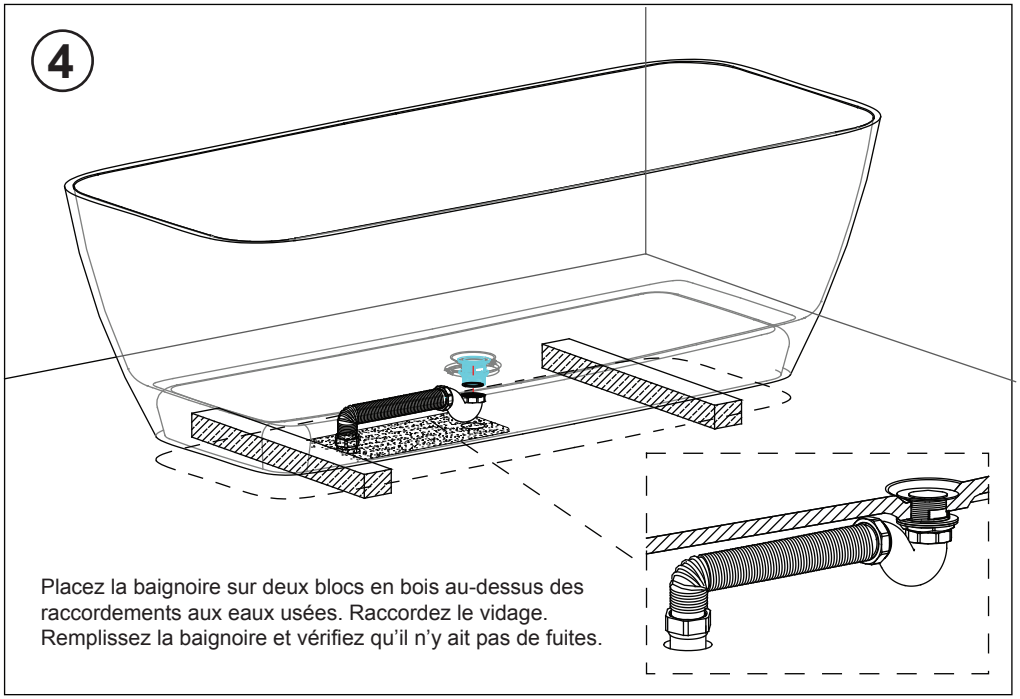

Placez la baignoire sur deux blocs en bois au-dessus des raccordements aux eaux usées. Raccordez le vidage. Remplissez la baignoire et vérifiez qu'il n'y ait pas de fuites.

5

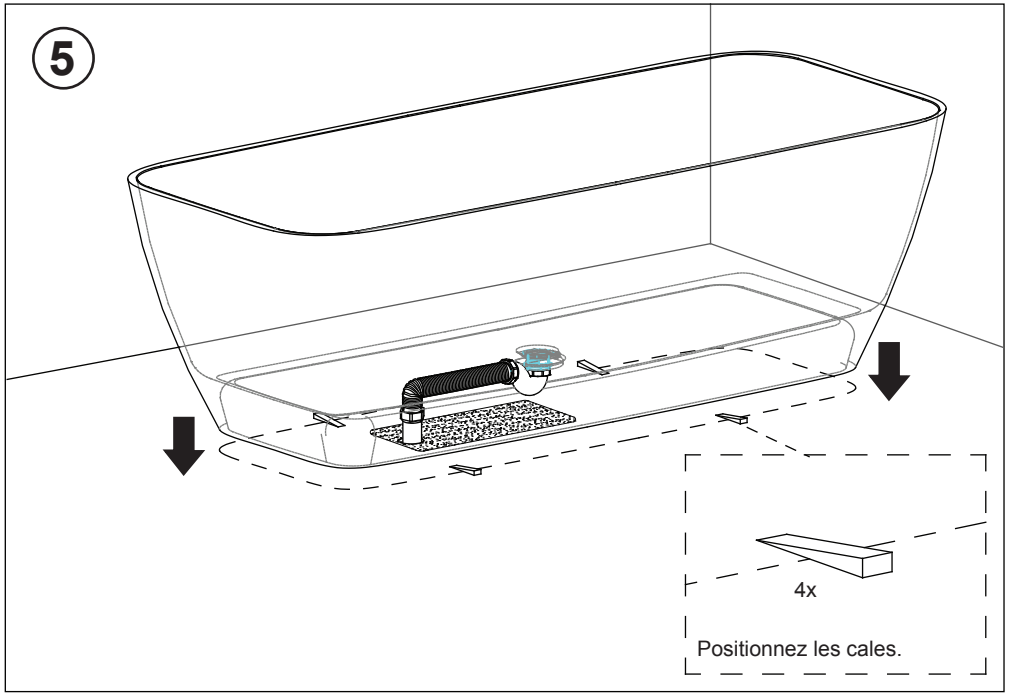

Positionnez les cales.

6

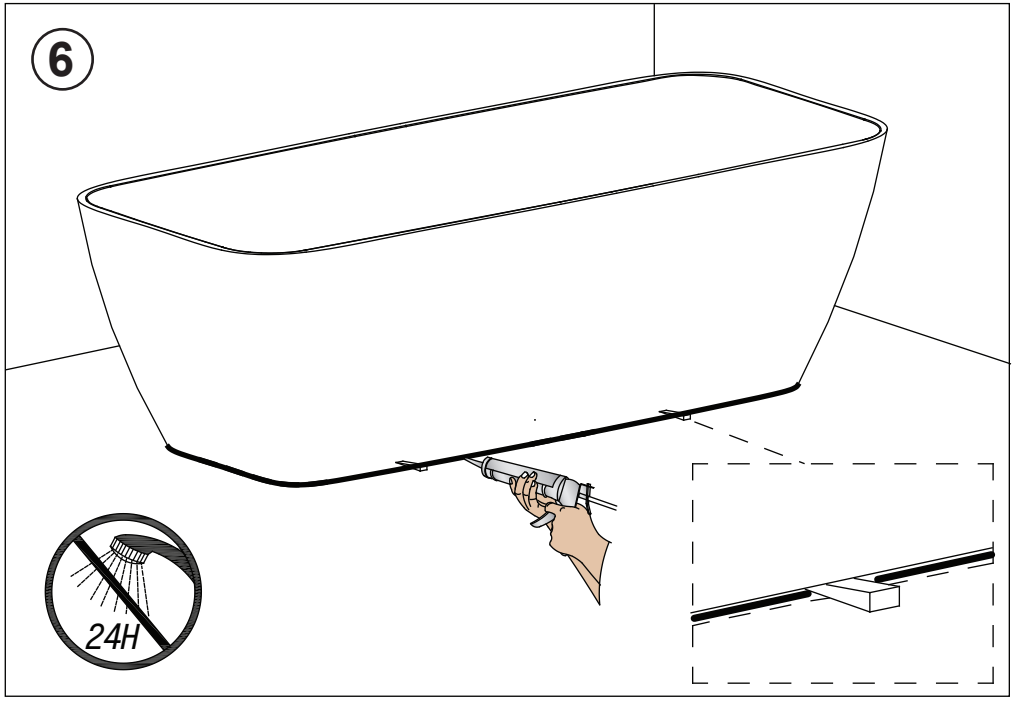

7

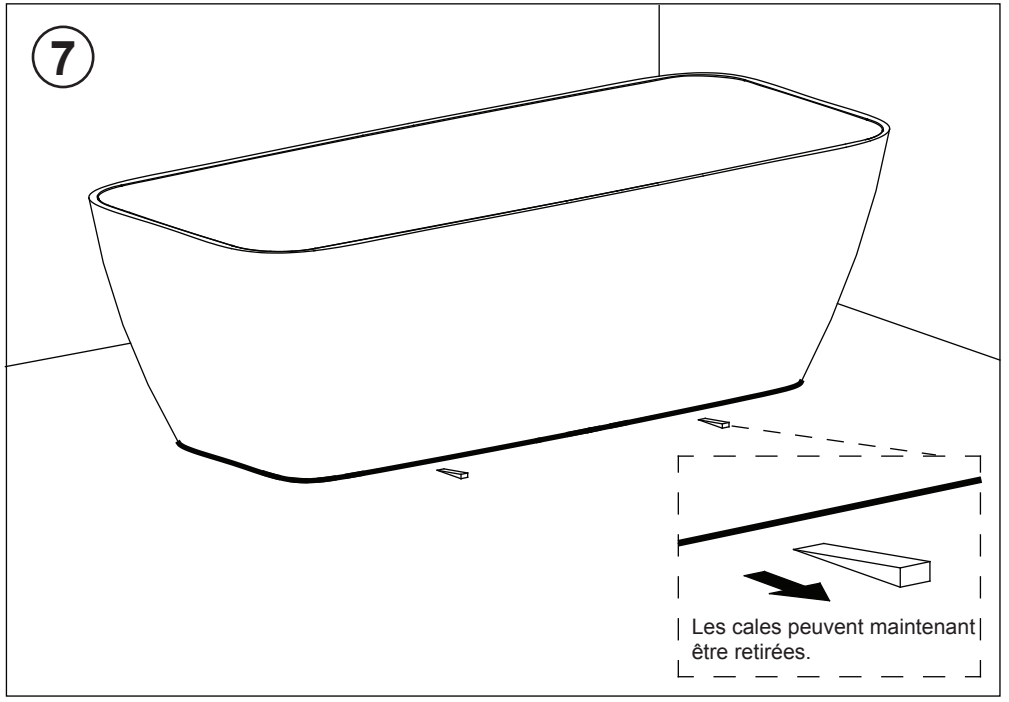

Les cales peuvent maintenant être retirées.

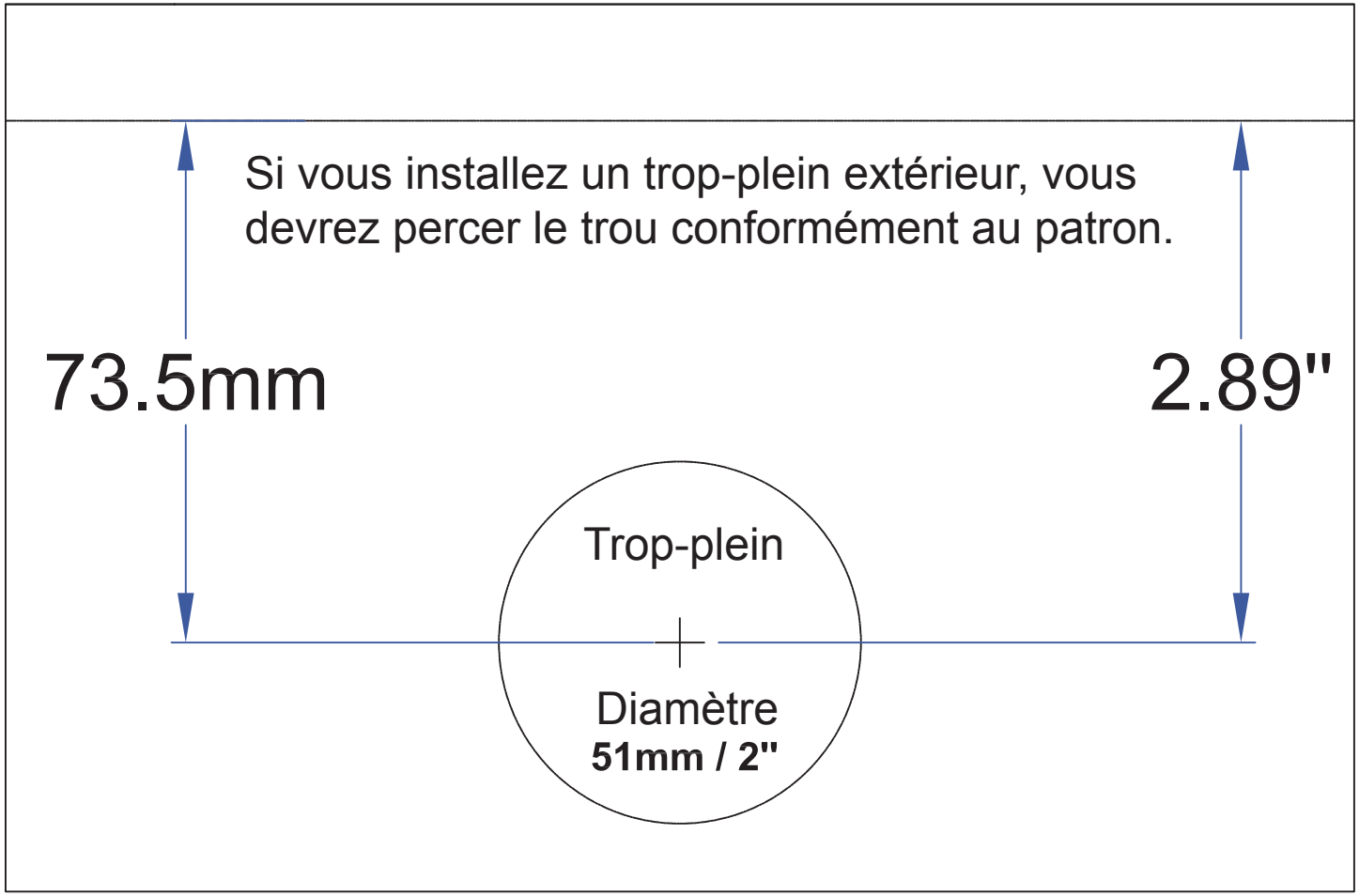
Si vous installez un trop-plein extérieur, vous devrez percer le trou conformément au patron.
73.5mm
2.89"
Trop-plein
Diamètre
51mm / 2"